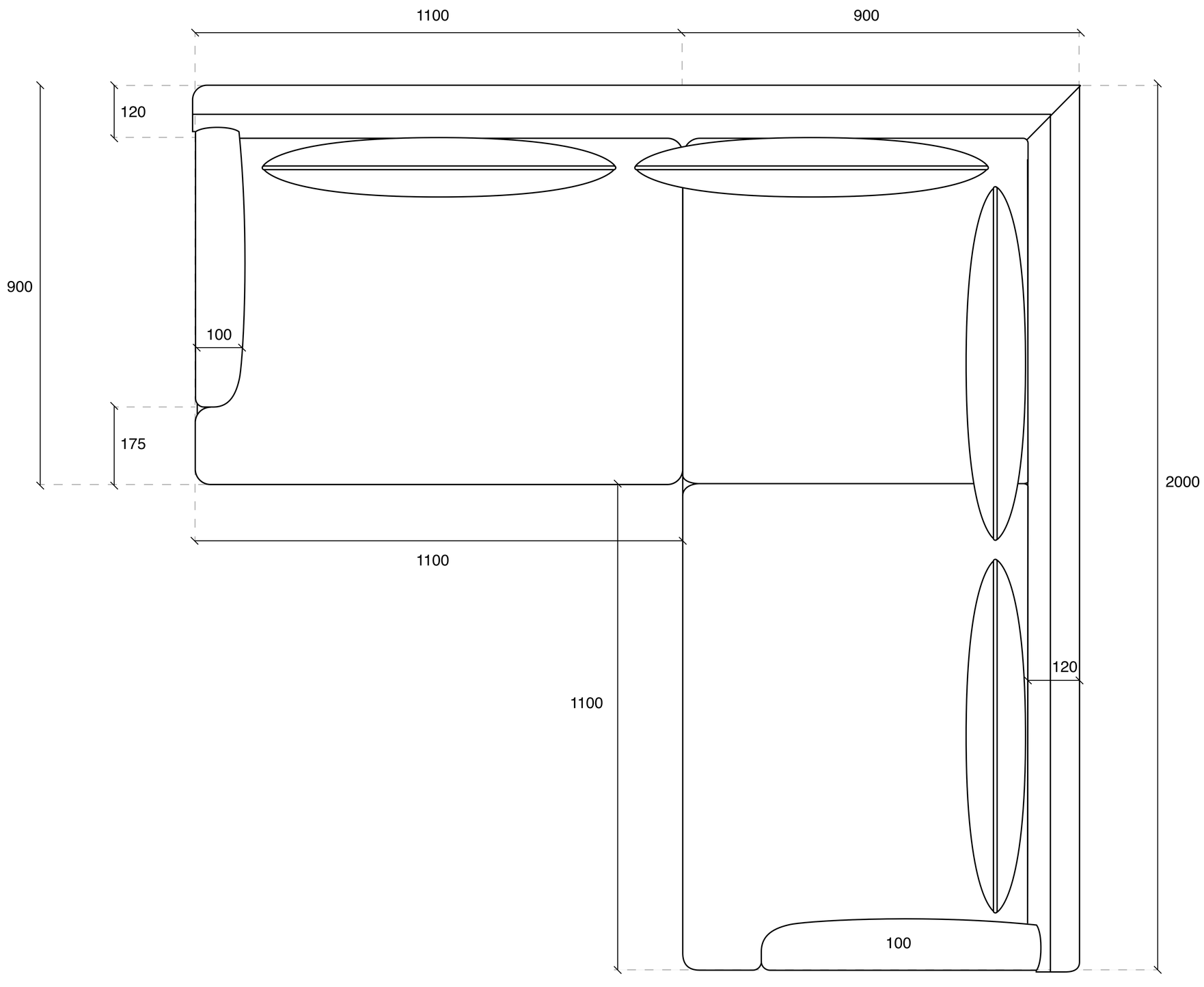
1100
900
120
900
100
175
2000
1100
1100
120
100

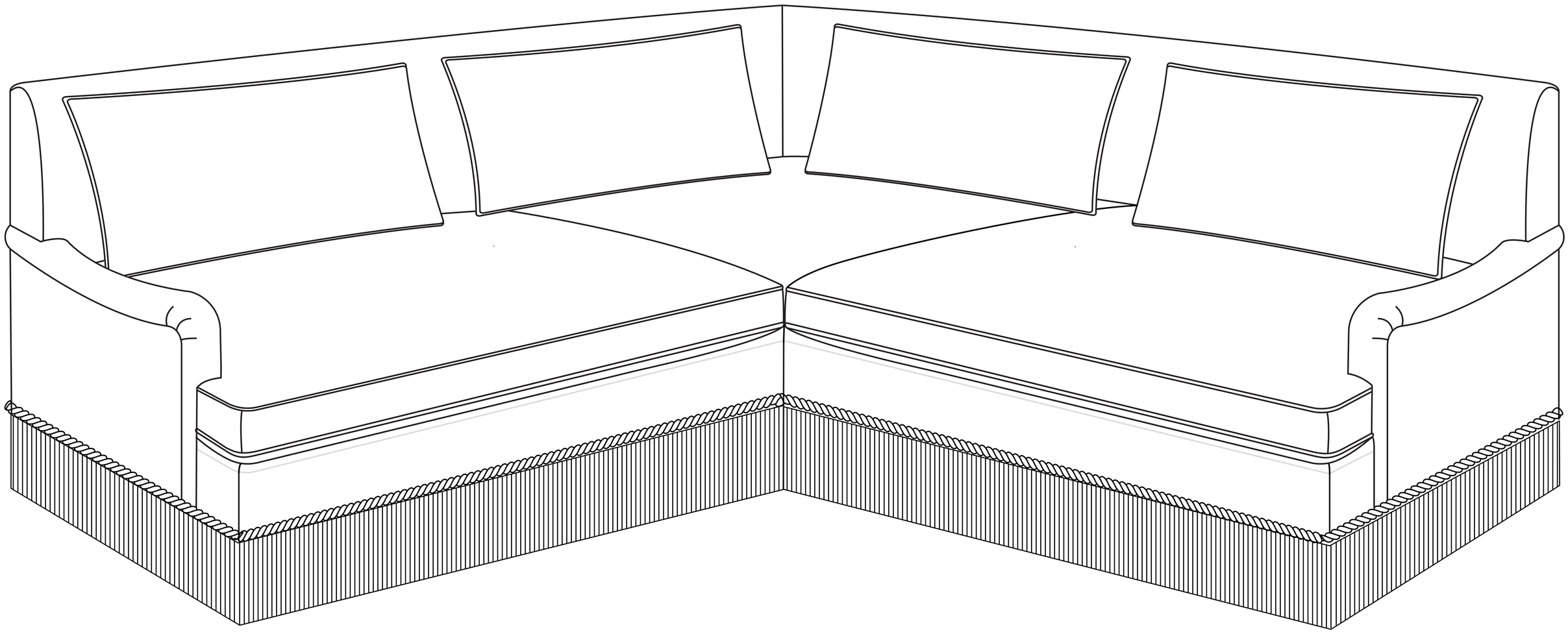

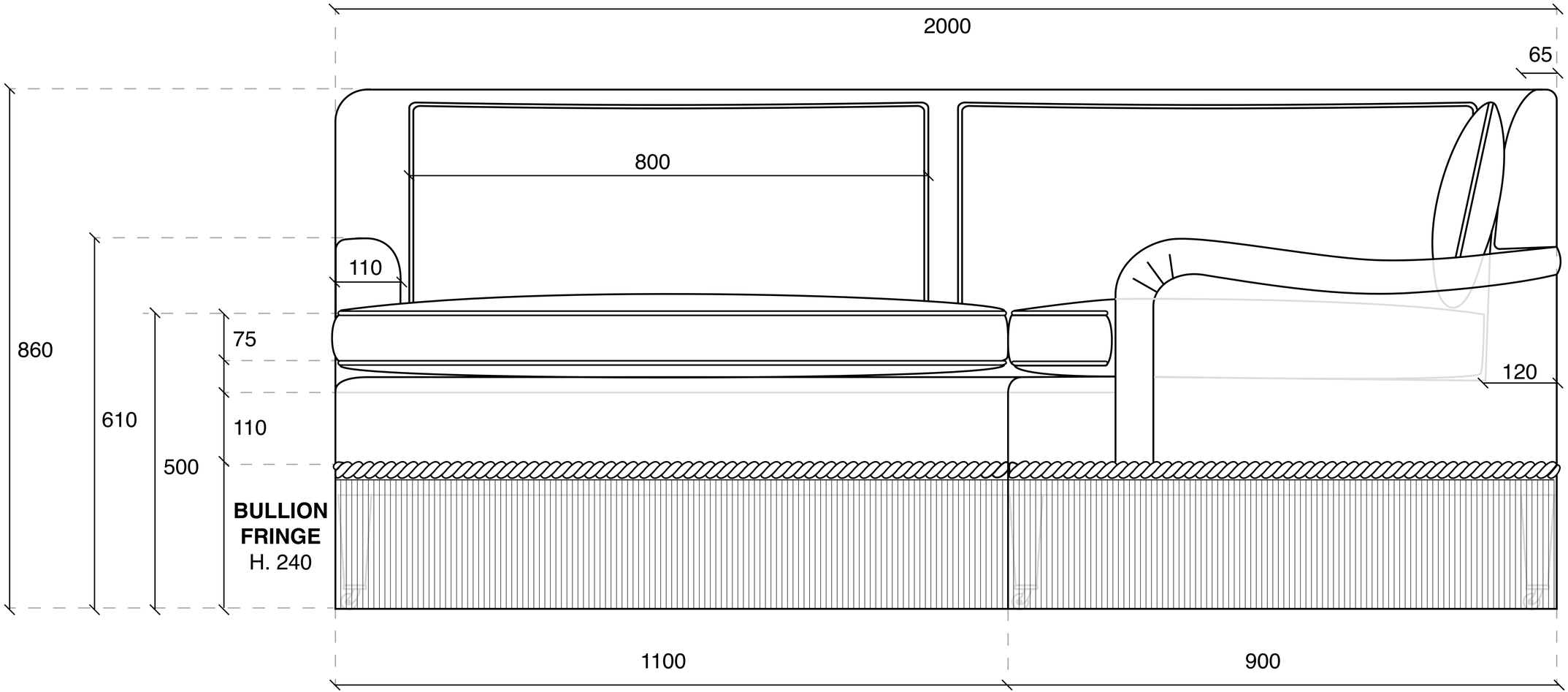
2000
65
800
110
860
610
500
75
110
120
BULLION
FRINGE
H. 240
1100
900